REVISÕES / REVISIONS			
REV	DESCRIÇÃO/DESCRIPTION	DATA/DATE	NOME/NAME

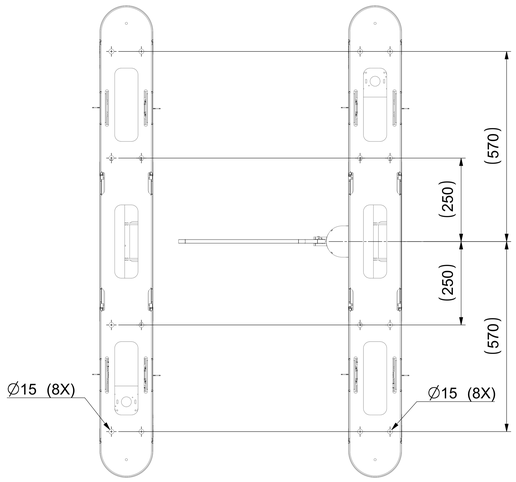

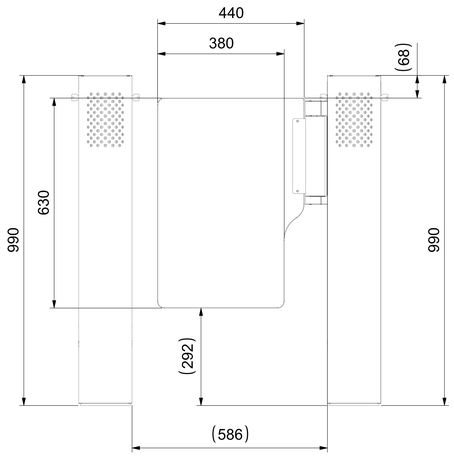

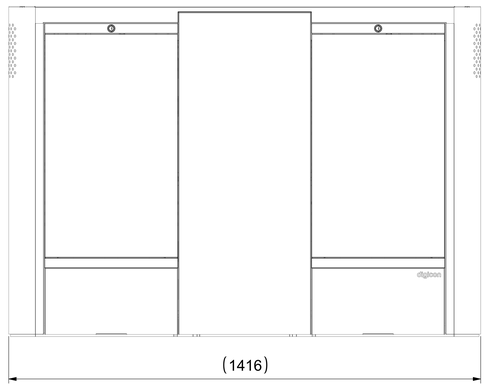

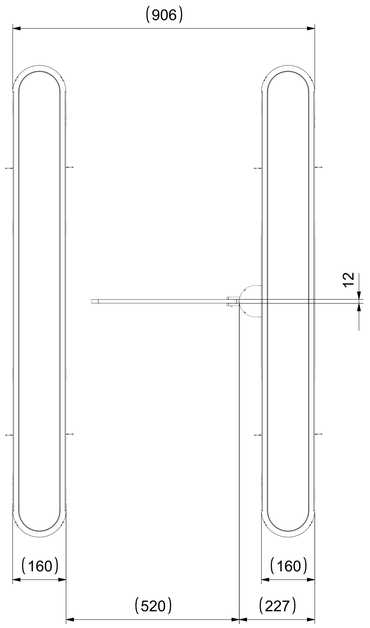

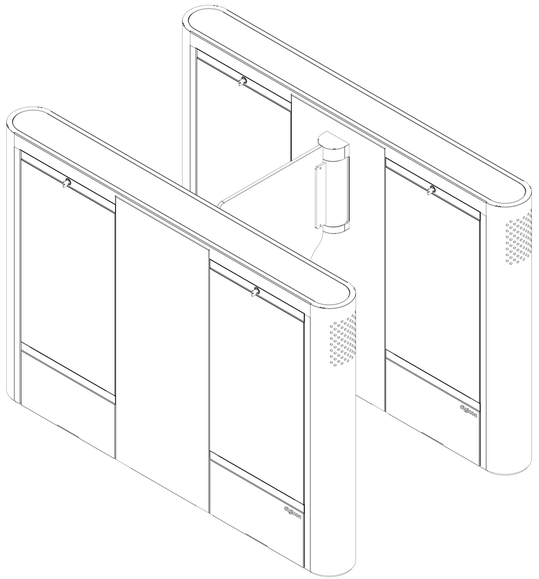

VISTA ISOMÉTRICA

NOTAS / NOTES:

1- ARREDONDAR ARESTAS VIVAS (0,2-0,5mm)
ROUND SHARP EDGES (0,2-0,5mm)
2- AS COTAS ASSINALADAS COM OBLONGO OU QUE POSSUEM TOLERÂNCIAS ESPECIFICADAS DEVEM SER INSPECIONADAS PARA CONTROLE DE PRODUÇÃO, POIS SÃO FUNCIONAIS.
(DIMENSIONS MADE WITH OBLONG OR THAT HAVE SPECIFIED TOLERANCES MUST TO BE INSPECTED FOR PRODUCTION CONTROL, BECAUSE THEY ARE ARE FUNCTIONAL) .
3- PEÇA ISENTA DE REBARBAS.
(PART EXEMPTS OF SHARP EDGES).
4- DIMENSIONAL, OBTIDO APÓS TRATAMENTO SUPERFICIAL.
(DIMENSIONS OBTAINED AFTER SUPERFICIAL FINISH).
5- DIMENSÕES EM MILIMETROS.
(DIMENSIONS IN MILIMETERS)
6- COTAS SEM TOLERANCIA, CONSULTAR NA TABELA LATERAL.
(DIMENSIONS WITHOUT TOLERANCE, SEE SIDE TABLE)

Antes de imprimir pense em seu compromisso com o Meio Ambiente / Please consider the environment before printing

digicon

ESTE DESENHO É PROPRIEDADE EXCLUSIVA DA DIGICON S/A. CEDIDO SOB CONDIÇÃO DE NÃO SER COPIADO, MASTER DA ENGENHARIA DIGICON.
PROPRIETARY DRAWING. DIGICON S/A. INFORMATION THIS SHEET IS THE SOLE PROPERTY OF DIGICON S/A

MATERIAL/MATERIAL:	DESENHISTA/DRAWN: igor.cunha 21-Jun-2023
TRATAMENTO/FINISH:	PROJETISTA/CHKD: igor.cunha dia
DESCRIÇÃO/DESCRIPTION: DGATE SW 1 PORTA 520 C/ TERMINADOR	MASSA/MASS: (g/m) — ÁREA SUPERFICIAL/SURFACE AREA: (m²) —
CÓDIGO/CODE: EST007415	ESCALA/SCALE: 1:6.5 — FOLHA/SHEET: 1 de 1

NBR ISO 2768-1 — DESVIOS PARA DIMENSÕES SEM TOLERÂNCIA INDICADA / DEVIATIONS FOR DIMENSIONS WITHOUT TOLERANCE INDICATED

1 - DIMENSÕES LINEARES / LINEAR DIMENSIONS (mm)													
TOLERÂNCIAS / TOLERANCES	±0,5	±0,5	±0,5	±0,5	±0,5	±0,5	±0,5	±0,5	±0,5	±0,5	±0,5	±0,5	±0,5
2 - DIMENSÕES ANGULARES / ANGULAR DIMENSIONS (mm)													
TOLERÂNCIAS / TOLERANCES	±1,5	±1	±0,5	±0,5	±0,5	±0,5	±0,5	±0,5	±0,5	±0,5	±0,5	±0,5	±0,5

3 - DIMENSÕES PARA ARRUELAS / ARMA DIMENSIONAL (mm)													
TOLERÂNCIAS / TOLERANCES	0,2	0,2	0,2	0,2	0,2	0,2	0,2	0,2	0,2	0,2	0,2	0,2	0,2
4 - DIMENSÕES PARA ESTAMPAGEM / STAMPING DIMENSIONS (mm)													
TOLERÂNCIAS / TOLERANCES	±0,5	±0,5	±0,5	±0,5	±0,5	±0,5	±0,5	±0,5	±0,5	±0,5	±0,5	±0,5	±0,5